VD2-4			D/MS3106A10SL-4S(D190)	
			ACA-12RL-MS10F	
電磁ブレーキ用電源(DC24V)側			モータ側	
B1		黒1	A	B1
B2		黒2	B	B2

品名	仕様	メーカー
①圧着端子	VD2-4	日本圧着端子
②ケーブル	D6PWCE-16A-2C シース黒	ダイヤトレンド
③コネクタ	D/MS3106A10SL-4S(D190),ACA-12RL-MS10F	

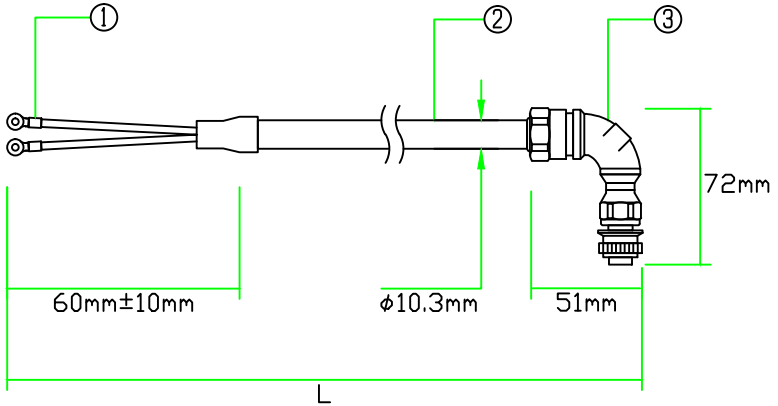

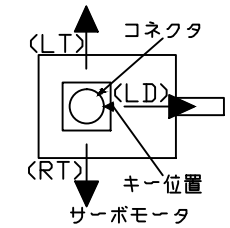

コネクタ嵌合側から見た図

※ケーブル引出し方向を指定しない場合
反負荷側引出しになります
※ケーブル引出し方向を指定する場合
左図の方向記号を型式の末尾に追加してください
(LD):負荷側 (LT):キー左側方向 (RT):キー右側方向
例:負荷側に指定→DSVPWBKL-12BM-***-E(LD)
※引き出し方向によってはモータや装置へ
干渉する恐れがあるためご注意ください

※圧着端子側にマークチューブ付属
※許容曲げ半径：ケーブル外径の6倍以上

対応モータ

J4用:HG-JR11K1MB,HG-JR15K1MB,HG-JR11K1M4B,HG-JR15K1M4B
HG-UR202B,HG-UR352B,HG-UR502B
J3用:HF-JP11K1MB,HF-JP15K1MB,HF-JP11K1M4B,HF-JP15K1M4B
HC-LP202B,HC-LP302B,HC-UP202B,HC-UP352B,HC-UP502B
HA-LP601B,HA-LP801B,HA-LP12K1B,HA-LP6014B,HA-LP8014B,HA-LP12K14B
HA-LP701MB,HA-LP11K1MB,HA-LP15K1MB,HA-LP701M4B,HA-LP11K1M4B,HA-LP15K1M4B
HA-LP11K2B,HA-LP15K2B,HA-LP22K2B,HA-LP11K24B,HA-LP15K24B,HA-LP22K24B
J2S用:HC-SFS121B,HC-SFS201B,HC-SFS301B,HC-SFS202B,HC-SFS352B,HC-SFS502B,HC-SFS702B
HC-SFS2024B,HC-SFS3524B,HC-SFS5024B,HC-SFS7024B,HC-SFS203B,HC-SFS353B
HC-LFS202B,HC-LFS302B,HC-UFS202B,HC-UFS352B,HC-UFS502B
HA-LFS601B,HA-LFS801B,HA-LFS12K1B,HA-LFS6014B,HA-LFS8014B,HA-LFS12K14B
HA-LFS701MB,HA-LFS11K1MB,HA-LFS15K1MB,HA-LFS701M4B,HA-LFS11K1M4B,HA-LFS15K1M4B
HA-LFS11K2B,HA-LFS15K2B,HA-LFS22K2B,HA-LFS11K24B,HA-LFS15K24B,HA-LFS22K24B

注意：本図面に記載されている情報は予告なく変更される場合があります

製品全長Lに対する公差	
製品全長	公差
10m未満	+100mm
10m以上	+全長の3%

ダイヤトレンド株式会社	型式	DSVPWBKL-12BM-***-E
	図番	10090608
	日付	14/04/09