産業用光メディアコンバータ

有線 LAN を光信号に変換し、ノイズに強く安定した通信を実現。LAN ケーブルでは伝送できない 100m 以上（最長 70km）の接続が可能です。
コンパクトサイズで制御盤の省スペース化に貢献します。

DMC-E1S1-C

CC-Link IE TSN
CC-Link IE Field

RoHS

DMC-E1S1

イーサネット 1 ポート
SFP 1 ポート

- 冗長電源
- サージ保護 / ESD 保護
- 動作温度 -10 ～ 70℃
- Auto MDI/MDI-X
- DIN レール取り付け

オートネゴシエーション機能搭載で、スムーズなデータ通信を実現します。放熱性と高い耐久性を備えた IP40 の金属筐体採用。
DMC-E1S1-C はリンクパススルー機能対応で切断情報を反対側のリンクにも伝えることができます。

外形図（単位：mm）

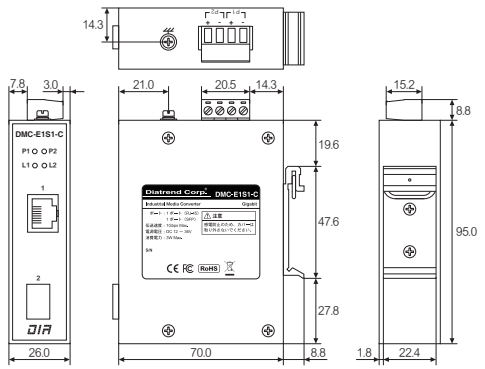

仕様

型式	DMC-E1S1-C	DMC-E1S1
ネットワーク	IEEE802.3、IEEE802.3u、IEEE802.3ab IEEE802.3z、IEEE802.3x	
インタフェース	10BASE-T/100BASE-TX/1000BASE-T/1000BASE-X	
ポート数	RJ-45：1 ポート　SFP：1 ポート	
伝送距離（MAX）	イーサネット：100m、光ファイバ：70km ※ 1	
伝送速度（MAX）	1000Mbps	
LED	P1　P2　L1　L2	
MTBF	560,000 時間	
電源	DC12 ～ 36V（冗長電源）※ 2（逆極性保護）	
消費電力（MAX）	3W	
ESD 保護	DC6000V	
サージ保護	DC2000V	
ケース材質	IP40　スチール	
適合規格	CE/FCC（クラス A）、EN55022 EN61000-4-2、EN61000-4-3、EN61000-4-4、EN61000-4-5 EN61000-4-6、EN61000-4-8 IEC 60068-2-6、IEC 60068-2-27、IEC 60068-2-32	
取付方法	DIN レール取り付け	
動作温度	-10 ～ 70℃	
保存温度	-40 ～ 85℃	
動作湿度	5 ～ 95% RH、結露なきこと	
保存湿度	5 ～ 95% RH、結露なきこと	
本体重量	250g ※ 3	

LPT（リンクパススルー機能）

※ DMC-E1S1-C のみ対応

ケーブル断線等で光メディアコンバータの片側のリンクが切断された場合に反対側のリンクを自動的に切断する機能です。
これにより、素早くトラブルを検知することができます。

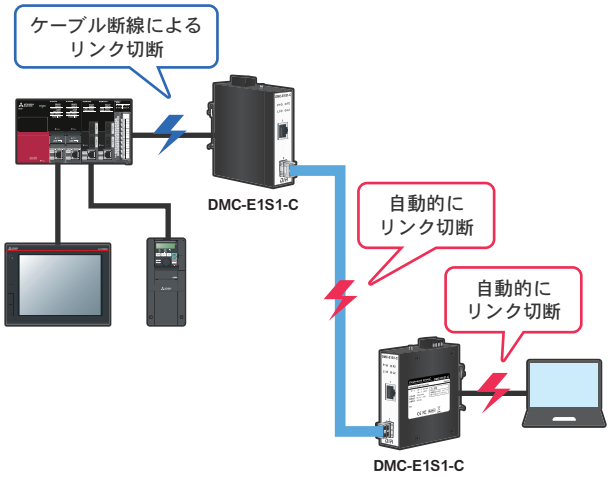

接続例

SFP モジュールと光ファイバケーブルを使用することで、ノイズに強く安定した長距離通信を実現します。

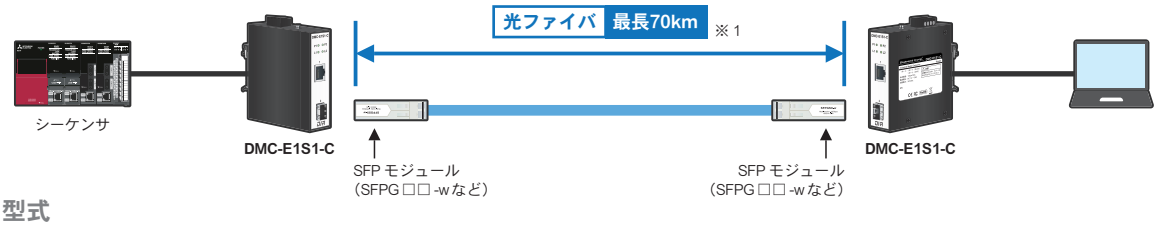

セット品型式

産業用光メディアコンバータと SFP モジュールのセット品をご用意しております。ご注文の際は以下の型式をご参照ください。

【例】

DMC-E1S1-C（□）
①　②

① 光メディアコンバータの型式
- DMC-E1S1
- DMC-E1S1-C

② SFP モジュールの型式
- （SX-w）　：SFPGSX-w
- （LX10-w）　：SFPGLX10-w
- （LHX30-w）：SFPGLHX30-w
- （XD50-w）　：SFPGXD50-w
- （ZX70-w）　：SFPGZX70-w
- （LX10B13-w）：SFPGLX10B13-w
- （LX10B15-w）：SFPGLX10B15-w
- （LX20B13-w）：SFPGLX20B13-w
- （LX20B15-w）：SFPGLX20B15-w
- （LX40B13-w）：SFPGLX40B13-w
- （LX40B15-w）：SFPGLX40B15-w
- （LX60B13-w）：SFPGLX60B13-w
- （LX60B15-w）：SFPGLX60B15-w

※ 1：光ファイバの伝送距離は SFP モジュールの仕様によります
※ 2：1 系統での使用可能　2 系統入力することにより電源の冗長化可能
※ 3：DIN レール取り付けマウントを含みます

Diatrend Corp.
ダイヤトレンド株式会社
www.diatrend.com
〒 530-0011 大阪市北区大深町 3-1 グランフロント大阪タワー B 28F
e-mail　info@diatrend.com