type DESF1（防塵防水仕様）（RJ-45 レセプタクル↔RJ-45 レセプタクル）

防塵防水パネル取り付けRJ-45ソケット

はじめに・・・

このたびは、DESF1 をお買い上げいただきまことにありがとうございます。
本製品を正しく安全にご使用いただくため、ご使用の前に本書及び関連するハードウェア・ソフトウェアのマニュアル等をよくお読みください。

1. 概要

DESF1 を使用することにより、制御盤内に設置した機器の LAN ポートをパネル(盤面)まで延長することができ扉を開けることなく通信することが可能です。
ケーブル未接続時は付属の保護キャップを取り付けることにより IP65 の防塵防水性能を有します。
別売の防塵防水パネル取り付け RJ-45 プラグ DESM1 を使用すると、ケーブル接続時でも IP65 の防塵防水性能を維持できます。接続はプッシュプルロック方式で簡単に装着、脱着ができます。

仕様

- ●防塵防水等級：IP65
- ●コネクタ仕様：RJ-45 レセプタクル↔RJ-45 レセプタクル
- ●使用周囲温度：-20 ～ 70℃
- ●保存周囲温度：-30 ～ 80℃
- ●使用周囲湿度：5 ～ 90％RH　結露なきこと
- ●保存周囲湿度：5 ～ 90％RH　結露なきこと

パッケージの中身を確認する

以下のものが入っていることを確認してください。

●DESF1(保護キャップ付)	1 個
●取り付け用ネジ	2 本
●取り付け用ナット	2 個
●取り付け用ワッシャー	2 個

万一不足がございましたら、お買い上げ販売店または弊社までご連絡ください。

2. 外形図

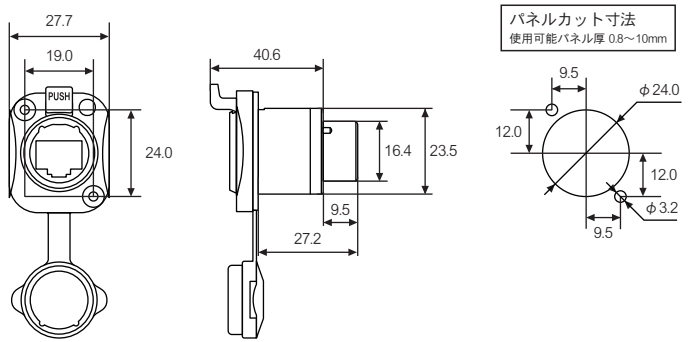

単位：mm

本製品は日本国内仕様であり、弊社では海外での保守サービス及び技術サポートは行っておりません。海外への持ち出しに関しましてはお客様の責任において法令に従い実施されるものと致します。
本製品は外国為替及び外国貿易法の「リスト規制品」に該当しません。日本国外への持ち出しの際も、国連武器禁輸国・地域（輸出令別表第 3 の 2 の地域）を除き、輸出許可申請は必要ありません。本製品はキャッチオール規制の対象である輸出貿易管理令別表第 1 の 16 項に該当します。キャッチオール規制で定められている要件に該当する場合は輸出許可が必要です。

【安全保障貿易管理関連について】	経済産業省 安全保障貿易管理（https://www.meti.go.jp/policy/anpo/index.html） 財団法人 安全保障貿易情報センター（https://www.cistec.or.jp/）

安全に関するご注意

- 分解・改造や直接半田付けしない
- ケーブルやコネクタに無理な力を加えたり、引っ張ったりしない
- ケーブル被服が傷ついたり、コネクタがぐらつく等の異常がある場合は使用をやめる
- 抜き差しはコネクタ部を持って行う

Diatrend Corp.
ダイヤトレンド株式会社
〒530-0011大阪市北区大深町3-1グランフロント大阪タワーB 28F
商品購入に関するお問い合わせ　大阪（06）7777-9339
東京（03）4589-8002
技術に関するお問い合わせ　大阪（06）7777-9444
東京（03）4589-8001
e-mail　info@diatrend.com

Man.No.24040230

3. 使用方法

正常な防塵防水性能を得るため、ご使用時には以下の点にご注意ください。

- 付属しているネジを使ってDESF1をパネル（盤面）に固定してください。
- 盤内と盤外それぞれをLANケーブルで接続します。

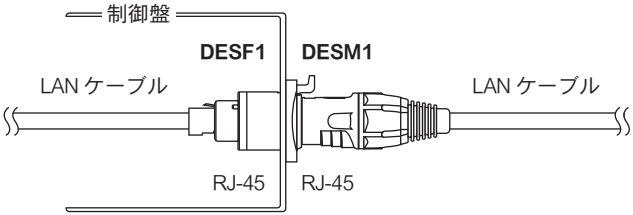

※LANケーブルは付属していません。カテゴリ6・カテゴリ5e対応のLAN用ケーブルをご用意しております。
※盤外専用防塵防水RJ-45プラグ DESM1をご用意しております。
※DESF1は専用キャップ使用時あるいはDESM1とセットでご使用の場合のみIP65の防塵防水となります。
それ以外の方法でご使用の場合、防塵防水性能が得られませんのでご注意ください。

■関連製品のご案内 ▶▶ **https://www.diatrend.com**

【防塵防水コネクタ加工LAN用ケーブル（両端DESM1加工）】

▶**DESM1W-□-6（＊＊M）** ●カテゴリ6対応 ●ストレート/クロスケーブル
▶**DESM1W-□-5E（＊＊M）** ●カテゴリ5e対応 ●ストレート/クロスケーブル

【防塵防水コネクタ加工LAN用ケーブル（片端DESM1加工）】

▶**DESM1-□-6（＊＊M）** ●カテゴリ6対応 ●ストレート/クロスケーブル
▶**DESM1-□-5E（＊＊M）** ●カテゴリ5e対応 ●ストレート/クロスケーブル
※30mまでオーダー製作可能です。