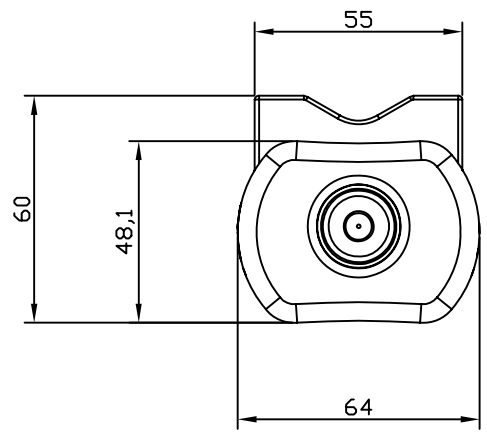

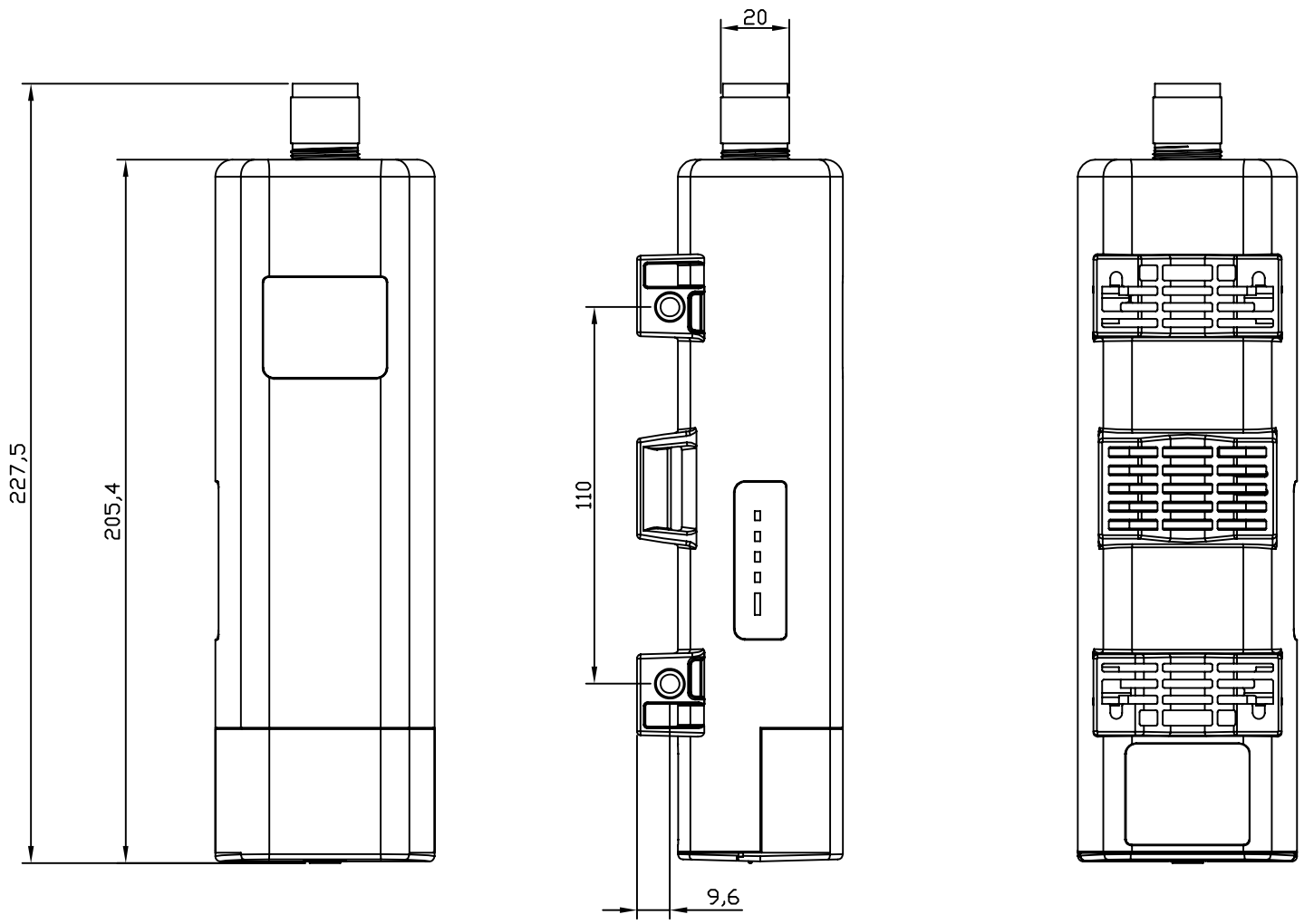

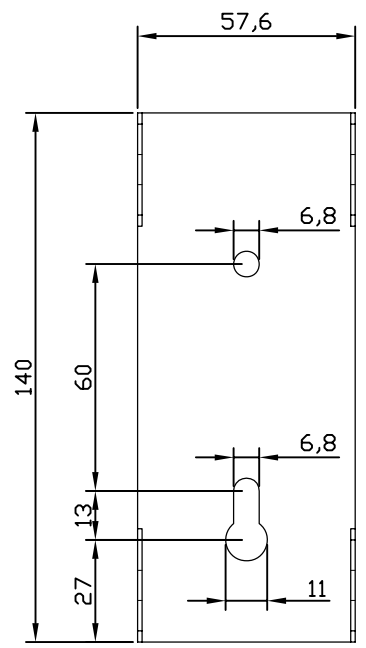

壁掛け取り付け金具
※UNC 1/4-20 5/16
ネジ×4個付属

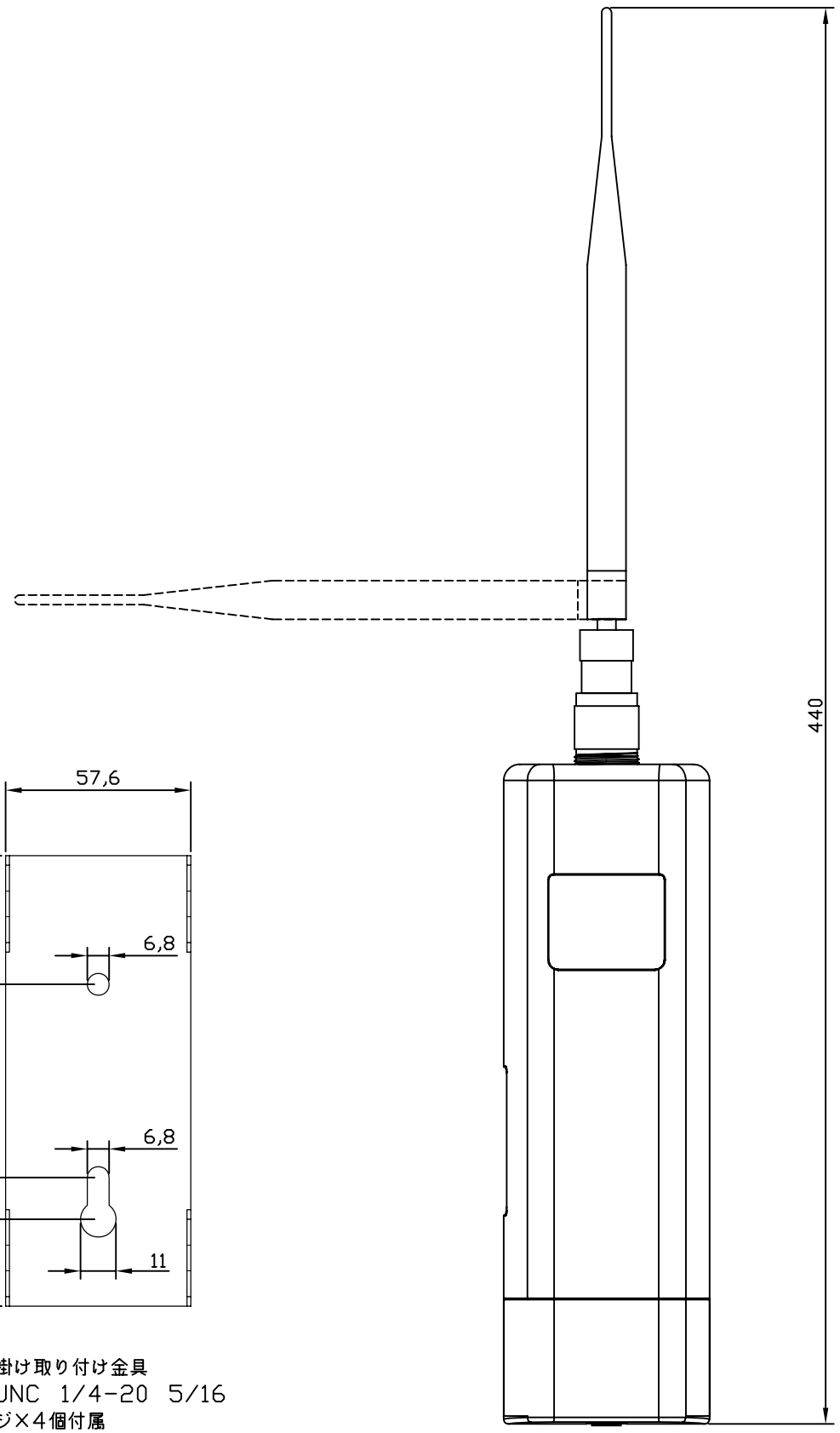

外部アンテナ取り付け時

記号	日付	改訂履歴	承認	検図	設計/製図	名称： DAP-P1	ダイヤトレンド株式会社	A3 尺度:2:1
	13/04/23	取り付け金具穴寸法追記					図番： DSM11710-1001	日付： 2011年09月26日