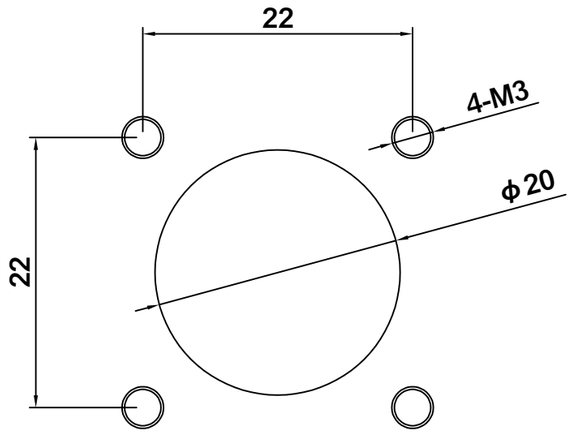

取付穴寸法

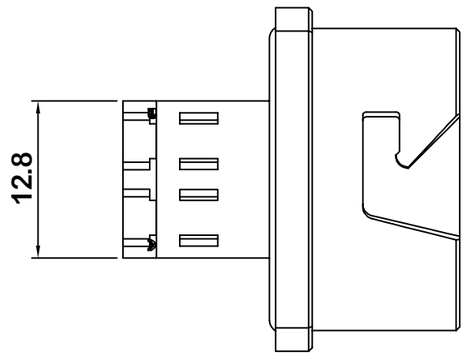

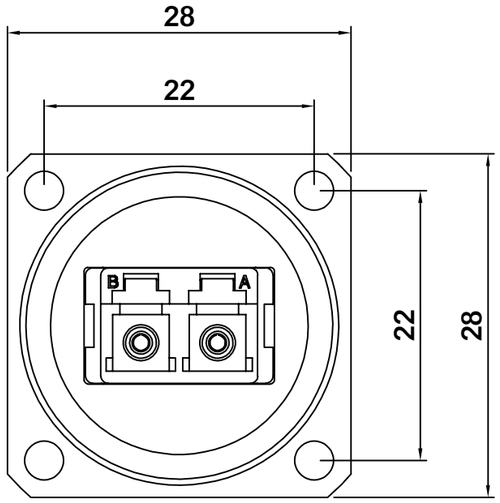

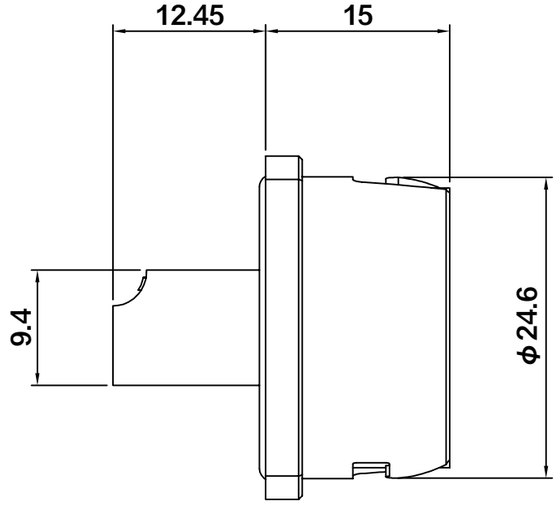

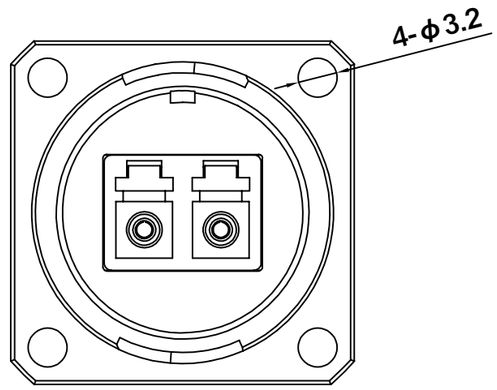

【UNIT：mm】

記号	日付	改訂履歴	承認	検図	設計/製図	名称:		
					溝尻	DFC-WZLC-RCP	ダイヤトレンド株式会社	A3 尺度 2:1
							図番: DSM231023-1001	日付: 2023年10月17日

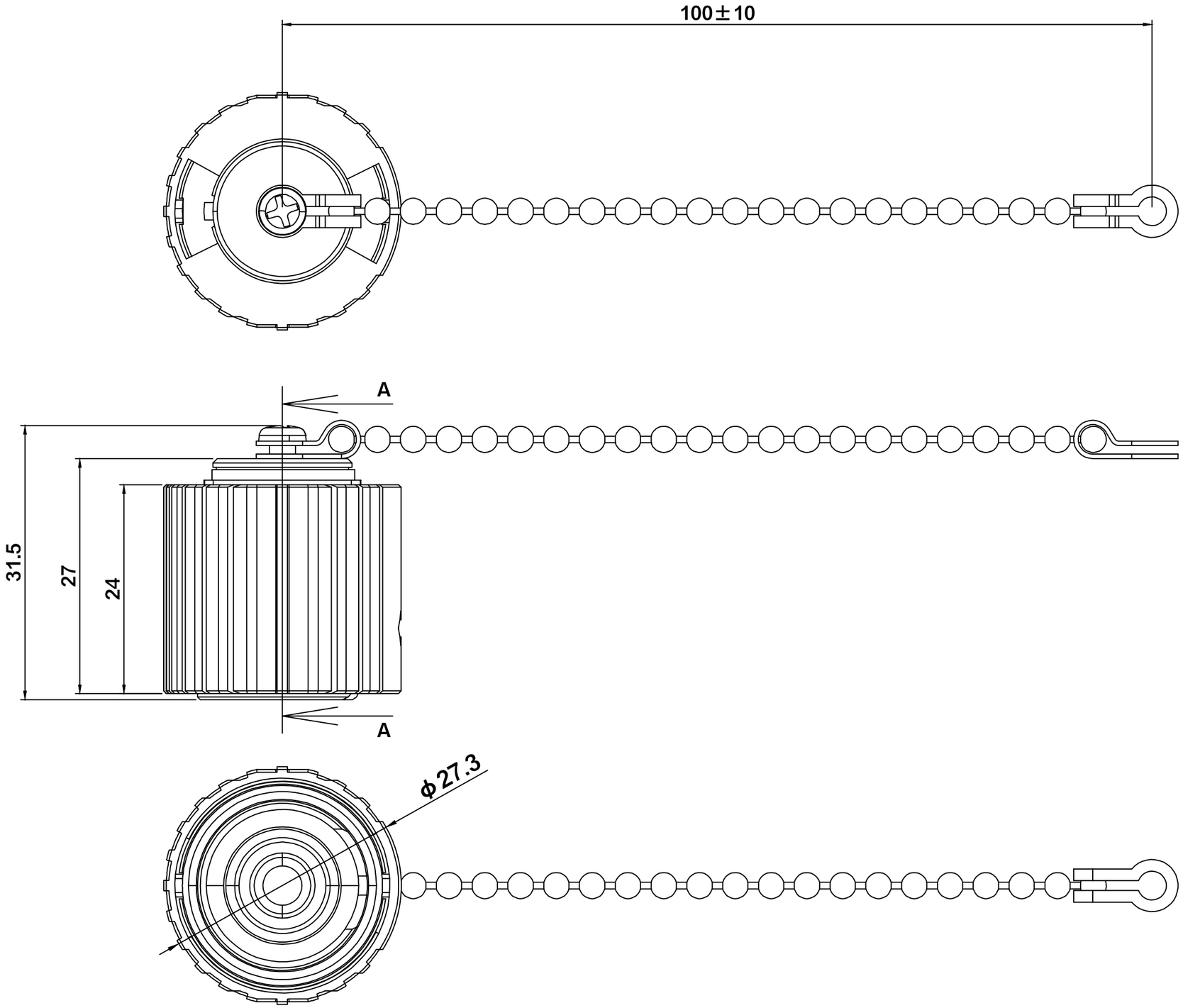

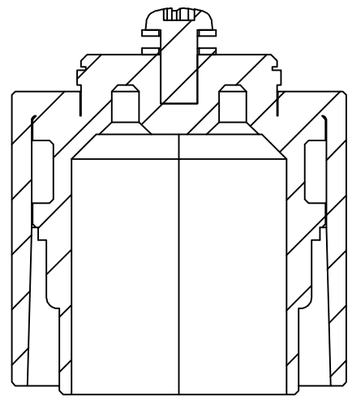

断面図　A-A

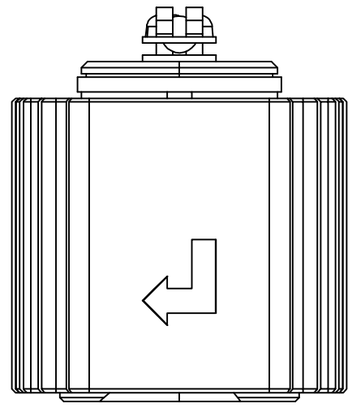

【UNIT：mm】

記号	日付	改訂履歴	承認	検図	設計/製図	名称:		
					溝尻	キャップ(チェーン付き)	ダイヤトレンド株式会社	A3 尺度 2:1
							図番: DSM231014-1001	日付: 2023年10月17日