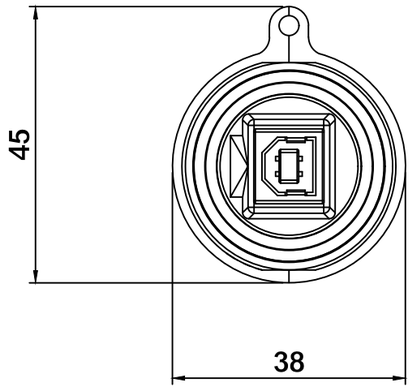

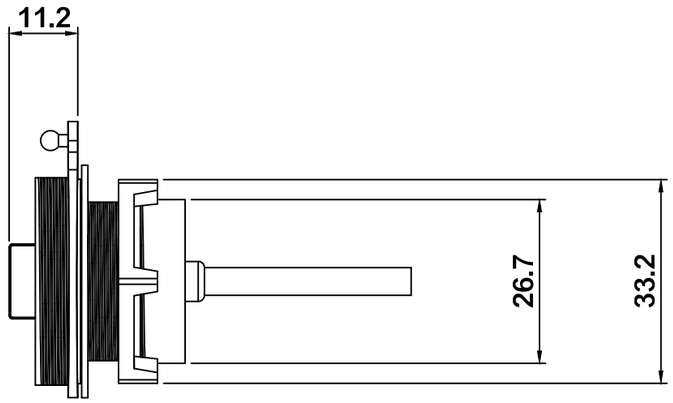

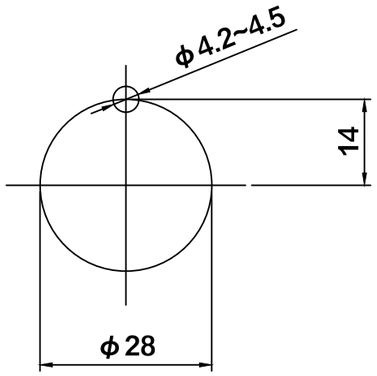

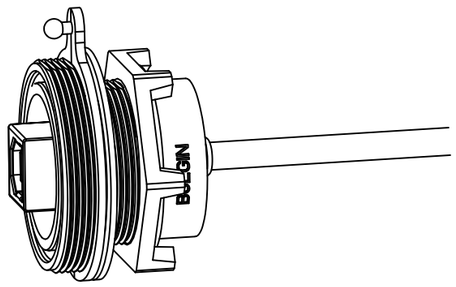

パネルカット寸法
使用可能パネル厚　0.8～5.2mm

【UNIT：mm】

			承認	検図	設計/製図	名称:		
					正守	パネル取り付けタイプ防塵防水仕様 USB	ダイヤトレンド株式会社	A3 尺度 1:1
記号	日付	改訂履歴					図番: DSM7700-0002	日付: 2007年07月31日