CMV1-CR10P-M1	
中継ケーブル(アンプ)側	
P5	8
LG	5
MR	1
MRR	2
MD	6
MDR	7
BAT	4
CONT	3
SHD	10

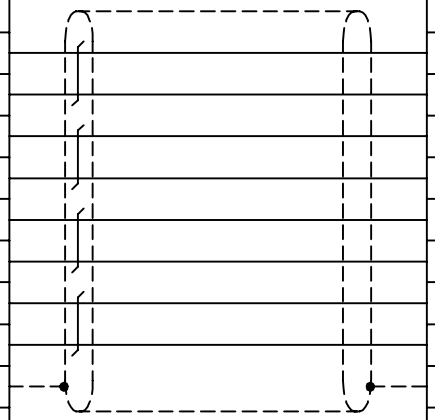

2174053-1	
エンコーダ側	
3	P5
6	LG
5	MR
4	MRR
8	MD
7	MDR
2	BAT
1	CONT
9	SHD

品名	仕様	メーカー
①コネクタ	CMV1-CR10P-M1	DDK
②ケーブル	UL2464 AWG24×4P ツイストペアシールド	
③コネクタ	2174053-1	タイコエレクトロニクス

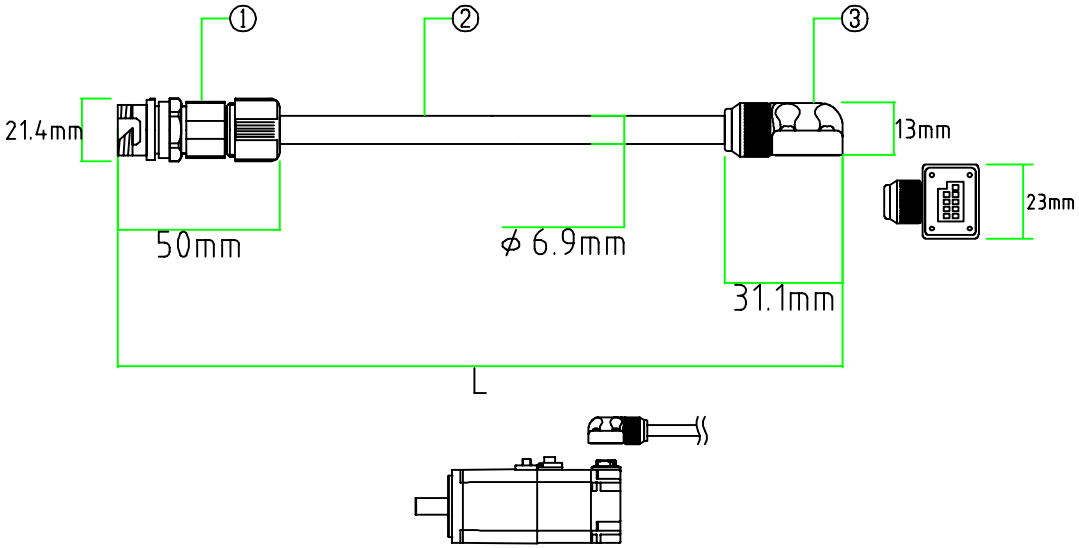

サーボケーブル
反負荷側引出し図

※可動用
※反負荷側引出し
※SC-J3JSCBL□M-A2-H相当品
※中継ケーブル(アンプ)側の配線に応じて
　2線式・4線式のパラメータ変更が必要になります

製品全長Lに対する公差	
製品全長	公差
10m未満	+300mm
10m以上	+全長の3%

ダイヤトレンド株式会社	型式	DSVEN-J3JSA2-×××-E
	図番	21012516
	日付	21/01/25