10120-3000PE	
10320-52F0-008	
サーボアンプ J2S側	
P5	19
LG	11
P5	20
LG	12
MR	7
MRR	17
BAT	9
LG	1
SD	プレート

D/MS3106A20-29S(D190),CE02-20BS-S-D	
CE3057-12A-3-D	
検出器側	
S	P5
R	LG
C	MR
D	MRR
F	BAT
G	LG
N	SHD

対応モータ

HC-SFS,HC-LFS,HC-RFS,HA-LFSシリーズ
HC-UFS72(B),HC-UFS152(B),HC-UFS202(B)
HC-UFS352(B),HC-UFS502(B)

品名	仕様	メーカー
①コネクタ	10120-3000PE,10320-52F0-008	3M
②ケーブル	DC20276ESB-24A-7P	ダイヤトレンド
③コネクタ	D/MS3106A20-29S(D190),CE02-20BS-S-D,CE3057-12A-3-D	DDK

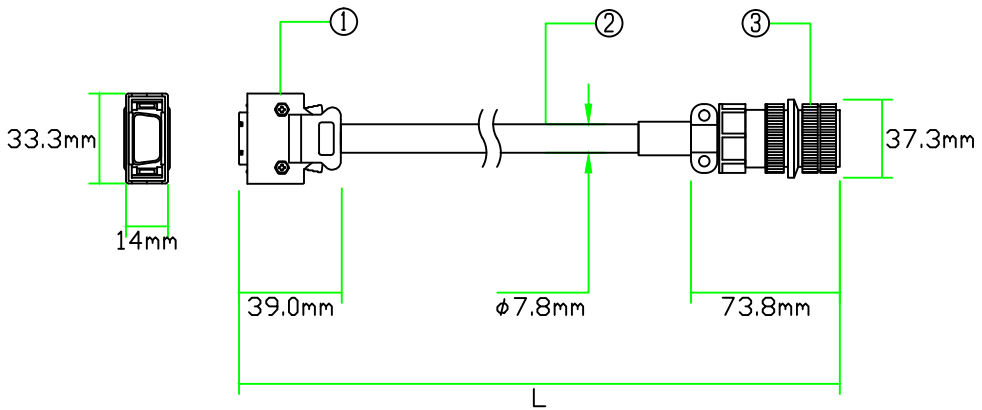

※三菱MR-ENCBL**M-H(~5M)相当品

注意：本図面に記載されている情報は予告なく変更される場合があります

製品全長Lに対する公差	
製品全長	公差
10m未満	+100mm
10m以上	+全長の3%

ダイヤトレンド株式会社	型式	DSVEN-J2EN-***-E(~5M)
	図番	07121518
	日付	14/02/10

10120-3000PE			D/MS3106A20-29S(D190),CE02-20BS-S-D	
10320-52F0-008			CE3057-12A-3-D	
サーボアンプ J2S側			検出器側	
P5	19		S	P5
LG	11		R	LG
P5	20			
LG	12			
P5	18			
LG	2			
MR	7		C	MR
MRR	17		D	MRR
BAT	9		F	BAT
LG	1		G	LG
SD	プレート		N	SHD

対応モータ

HC-SFS,HC-LFS,HC-RFS,HA-LFSシリーズ
HC-UFS72(B),HC-UFS152(B),HC-UFS202(B)
HC-UFS352(B),HC-UFS502(B)

品名	仕様	メーカー
①コネクタ	10120-3000PE,10320-52F0-008	3M
②ケーブル	DC20276ESB-24A-7P	ダイヤトレンド
③コネクタ	D/MS3106A20-29S(D190),CE02-20BS-S-D,CE3057-12A-3-D	DDK

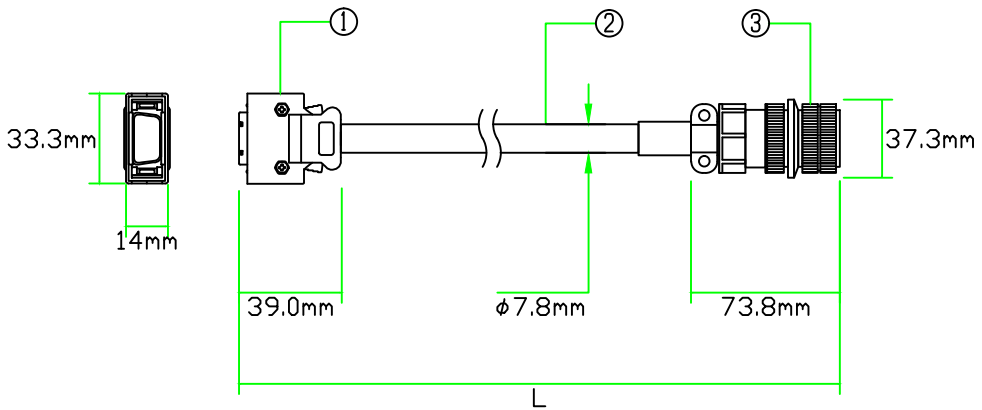

※三菱MR-ENCBL**M-H(6~50M)相当品

注意：本図面に記載されている情報は予告なく変更される場合があります

製品全長Lに対する公差	
製品全長	公差
10m未満	+100mm
10m以上	+全長の3%

ダイヤトレンド株式会社	型式	DSVEN-J2EN-***-E(6~50M)
	図番	07121519
	日付	14/04/15