36210-0100PL			D/MS3106A20-29S(D190),CE02-20BS-S-D	
36310-3200-008			CE3057-12A-3-D	
サーボアンプ J3側			検出器側	
P5	1		S	P5
LG	2		R	LG
MR	3		C	MR
MRR	4		D	MRR
BAT	9		F	BAT
SD	プレート		N	SHD

対応モータ

HF-JP11K1M(B),HF-JP15K1M(B)
HF-JP11K1M4(B),HF-JP15K1M4(B)

品名	仕様	メーカー
①コネクタ	36210-0100PL,36310-3200-008	3M
②ケーブル	DC20276ESB-24A-7P	ダイヤトレンド
③コネクタ	D/MS3106A20-29S(D190),CE02-20BS-S-D,CE3057-12A-3-D	DDK

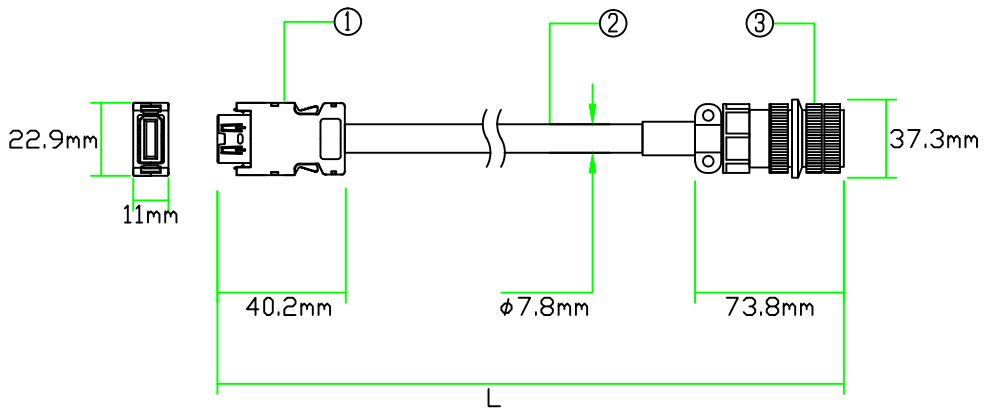

※三菱MR-ENECBL**M-H(~10M)相当品

注意：本図面に記載されている情報は予告なく変更される場合があります

製品全長Lに対する公差	
製品全長	公差
10m未満	+100mm
10m以上	+全長の3%

ダイヤトレンド株式会社	型式	DSVEN-J3EN-***-E(~10M)
	図番	11071401
	日付	14/02/10

36210-0100PL			D/MS3106A20-29S(D190),CE02-20BS-S-D	
36310-3200-008			CE3057-12A-3-D	
サーボアンプ J3側			検出器側	
P5	1		S	P5
LG	2		R	LG
MR	3		C	MR
MRR	4		D	MRR
BAT	9		F	BAT
SD	プレート		N	SHD

対応モータ

HF-JP11K1M(B),HF-JP15K1M(B)
HF-JP11K1M4(B),HF-JP15K1M4(B)

品名	仕様	メーカー
①コネクタ	36210-0100PL,36310-3200-008	3M
②ケーブル	DC20276ESB-24A-7P	ダイヤトレンド
③コネクタ	D/MS3106A20-29S(D190),CE02-20BS-S-D,CE3057-12A-3-D	DDK

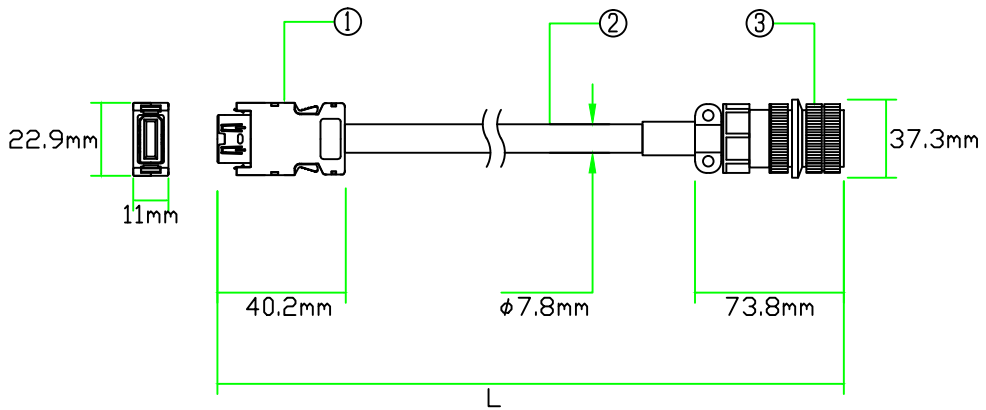

※三菱MR-ENECBL**M-H(11~29M)相当品

注意：本図面に記載されている情報は予告なく変更される場合があります

製品全長Lに対する公差	
製品全長	公差
10m未満	+100mm
10m以上	+全長の3%

ダイヤトレンド株式会社	型式	DSVEN-J3EN-***-E(11~29M)
	図番	11071202
	日付	14/04/15

36210-0100PL			D/MS3106A20-29S(D190),CE02-20BS-S-D	
36310-3200-008			CE3057-12A-3-D	
サーボアンプ J3側			検出器側	
P5	1		S	P5
LG	2		R	LG
			M	CONT
BAT	9		F	BAT
MR	3		C	MR
MRR	4		D	MRR
MD	7		A	MD
MDR	8		B	MDR
SD	プレート		N	SHD

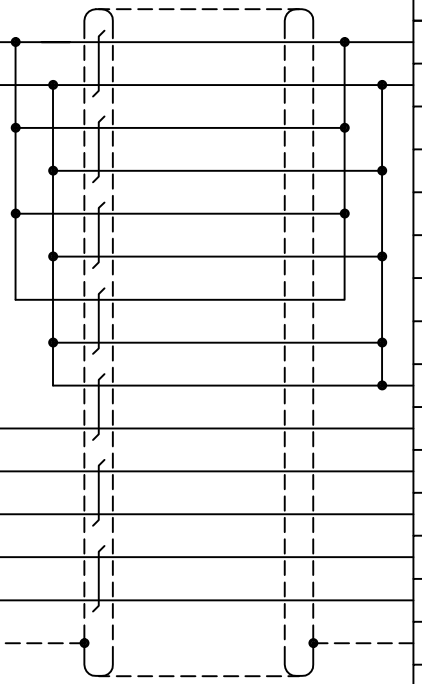

対応モータ

HF-JP11K1M(B),HF-JP15K1M(B)
HF-JP11K1M4(B),HF-JP15K1M4(B)

品名	仕様	メーカー
①コネクタ	36210-0100PL,36310-3200-008	3M
②ケーブル	DC20276ESB-24A-7P	ダイヤトレンド
③コネクタ	D/MS3106A20-29S(D190),CE02-20BS-S-D,CE3057-12A-3-D	DDK

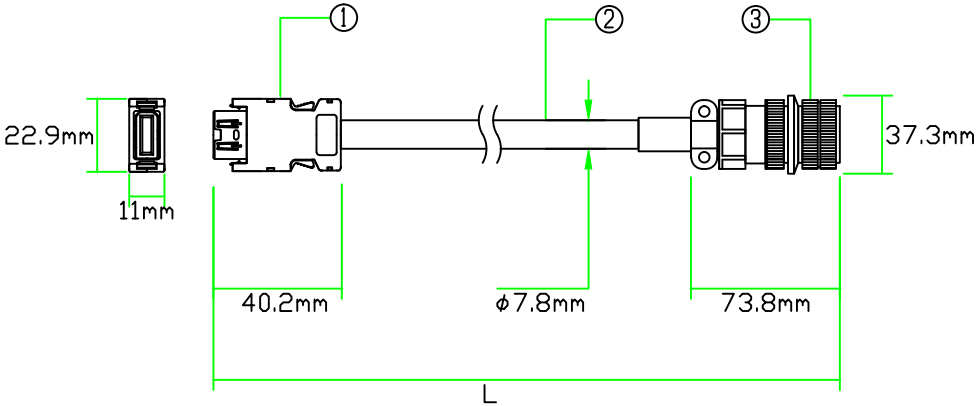

※三菱MR-ENECBL**M-H(30~50M)相当品
※本ケーブルは4線式の配線になります
各サーボアンプ技術資料集に従いパラメータで"4線式"を選択してください
設定を間違えると[AL.16]が発生します

注意：本図面に記載されている情報は予告なく変更される場合があります

製品全長Lに対する公差	
製品全長	公差
10m未満	+100mm
10m以上	+全長の3%

ダイヤトレンド株式会社	型式	DSVEN-J3EN-***-E(30~50M)
	図番	11071403
	日付	14/04/15