36210-0100PL			D/MS3106A20-29S(D190),CE-20BA-S-D	
36310-3200-008			CE3057-12A-3-D	
サーボアンプ J4側			検出器側	
P5	1		S	P5
LG	2		R	LG
			G	LG
BAT	9		F	BAT
MR	3		C	MR
MRR	4		D	MRR
THM1	5		K	THM1
THM2	6		L	THM2
SD	プレート		N	SHD

対応モータ

HG-JR601(B),HG-JR801(B),HG-JR12K1(B),HG-JR15K1
HG-JR20K1,HG-JR25K1,HG-JR30K1,HG-JR37K1
HG-JR6014(B),HG-JR8014(B),HG-JR12K14(B),HG-JR15K14
HG-JR20K14,HG-JR25K14,HG-JR30K14,HG-JR37K14
HG-JR701M(B),HG-JR11K1M(B),HG-JR15K1M(B)
HG-JR22K1M,HG-JR30K1M,HG-JR37K1M
HG-JR701M4(B),HG-JR11K1M4(B),HG-JR15K1M4(B)
HG-JR22K1M4,HG-JR30K1M4,HG-JR37K1M4,HG-JR45K1M4,HG-JR55K1M4

品名	仕様	メーカー
①コネクタ	36210-0100PL,36310-3200-008	3M
②ケーブル	DC20276ESB-24A-7P	ダイヤトレンド
③コネクタ	D/MS3106A20-29S(D190),CE-20BA-S-D,CE3057-12A-3-D	DDK

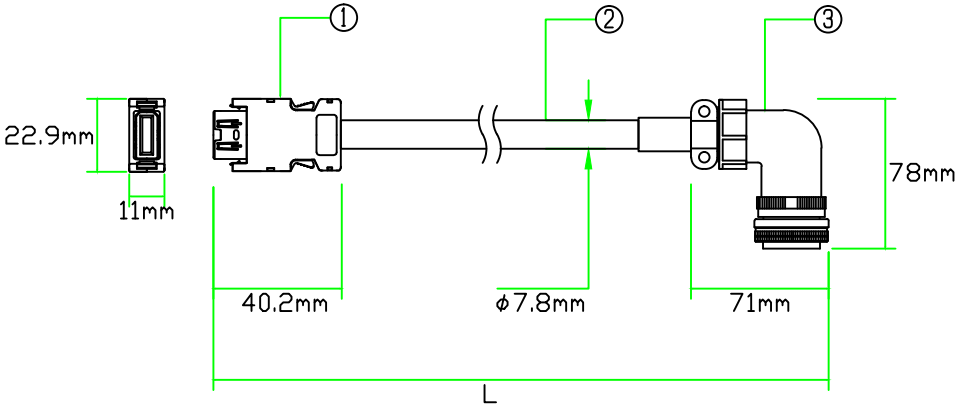

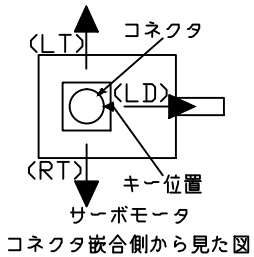

※ケーブル引出し方向を指定しない場合
反負荷側引出しになります
※ケーブル引出し方向を指定する場合
左図の方向記号を型式の末尾に追加してください
(LD):負荷側 (LT):キー左側方向 (RT):キー右側方向
例:負荷側に指定→DSVEN-J3ENML-***-E(LD)
※引き出し方向によってはモータや装置へ
干渉する恐れがあるためご注意ください

※三菱MR-ENECBL**M-H-MTH(~10M)相当品アングルタイプ

注意：本図面に記載されている情報は予告なく変更される場合があります

製品全長Lに対する公差	
製品全長	公差
10m未満	+100mm
10m以上	+全長の3%

ダイヤトレンド株式会社	型式	DSVEN-J3ENML-***-E(~10M)
	図番	13041905
	日付	14/02/10

36210-0100PL			D/MS3106A20-29S(D190),CE-20BA-S-D	
36310-3200-008			CE3057-12A-3-D	
サーボアンプ J4側			検出器側	
P5	1		S	P5
LG	2		R	LG
			G	LG
BAT	9		F	BAT
MR	3		C	MR
MRR	4		D	MRR
THM1	5		K	THM1
THM2	6		L	THM2
SD	プレート		N	SHD

対応モータ

HG-JR601(B),HG-JR801(B),HG-JR12K1(B),HG-JR15K1
HG-JR20K1,HG-JR25K1,HG-JR30K1,HG-JR37K1
HG-JR6014(B),HG-JR8014(B),HG-JR12K14(B),HG-JR15K14
HG-JR20K14,HG-JR25K14,HG-JR30K14,HG-JR37K14
HG-JR701M(B),HG-JR11K1M(B),HG-JR15K1M(B)
HG-JR22K1M,HG-JR30K1M,HG-JR37K1M
HG-JR701M4(B),HG-JR11K1M4(B),HG-JR15K1M4(B)
HG-JR22K1M4,HG-JR30K1M4,HG-JR37K1M4,HG-JR45K1M4,HG-JR55K1M4

品名	仕様	メーカー
①コネクタ	36210-0100PL,36310-3200-008	3M
②ケーブル	DC20276ESB-24A-7P	ダイヤトレンド
③コネクタ	D/MS3106A20-29S(D190),CE-20BA-S-D,CE3057-12A-3-D	DDK

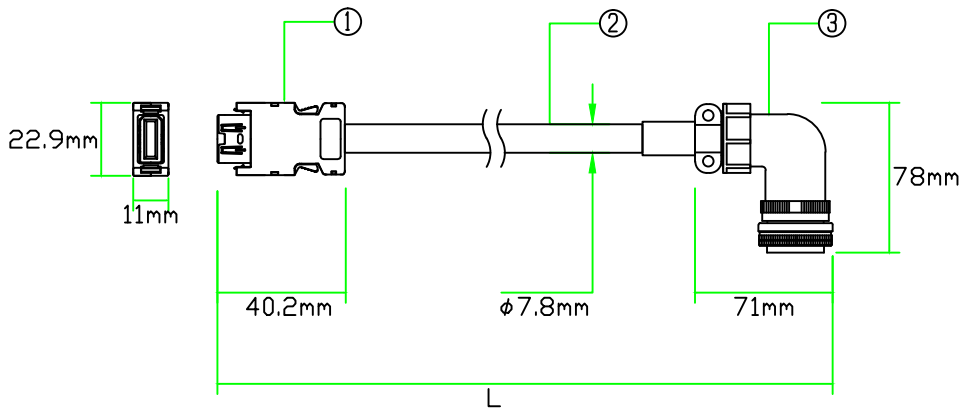

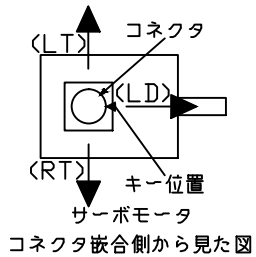

※ケーブル引出し方向を指定しない場合
反負荷側引出しになります
※ケーブル引出し方向を指定する場合
左図の方向記号を型式の末尾に追加してください
(LD):負荷側 (LT):キー左側方向 (RT):キー右側方向
例:負荷側に指定→DSVEN-J3ENML-***-E(LD)
※引き出し方向によってはモータや装置へ
干渉する恐れがあるためご注意ください

※三菱MR-ENECBL**M-H-MTH(11~20M)相当品アングルタイプ

注意：本図面に記載されている情報は予告なく変更される場合があります

製品全長Lに対する公差	
製品全長	公差
10m未満	+100mm
10m以上	+全長の3%

ダイヤトレンド株式会社	型式	DSVEN-J3ENML-***-E(11~20M)
	図番	13041906
	日付	14/02/10

36210-0100PL			D/MS3106A20-29S(D190),CE-20BA-S-D	
36310-3200-008			CE3057-12A-3-D	
サーボアンプ J4側			検出器側	
P5	1		S	P5
LG	2		R	LG
			G	LG
BAT	9		F	BAT
MR	3		C	MR
MRR	4		D	MRR
THM1	5		K	THM1
THM2	6		L	THM2
SD	プレート		N	SHD

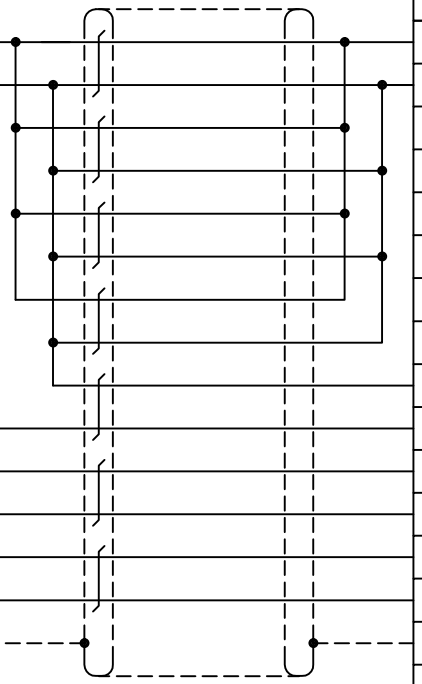

対応モータ

HG-JR601(B),HG-JR801(B),HG-JR12K1(B),HG-JR15K1
HG-JR20K1,HG-JR25K1,HG-JR30K1,HG-JR37K1
HG-JR6014(B),HG-JR8014(B),HG-JR12K14(B),HG-JR15K14
HG-JR20K14,HG-JR25K14,HG-JR30K14,HG-JR37K14
HG-JR701M(B),HG-JR11K1M(B),HG-JR15K1M(B)
HG-JR22K1M,HG-JR30K1M,HG-JR37K1M
HG-JR701M4(B),HG-JR11K1M4(B),HG-JR15K1M4(B)
HG-JR22K1M4,HG-JR30K1M4,HG-JR37K1M4,HG-JR45K1M4,HG-JR55K1M4

品名	仕様	メーカー
①コネクタ	36210-0100PL,36310-3200-008	3M
②ケーブル	DC20276ESB-24A-7P	ダイヤトレンド
③コネクタ	D/MS3106A20-29S(D190),CE-20BA-S-D,CE3057-12A-3-D	DDK

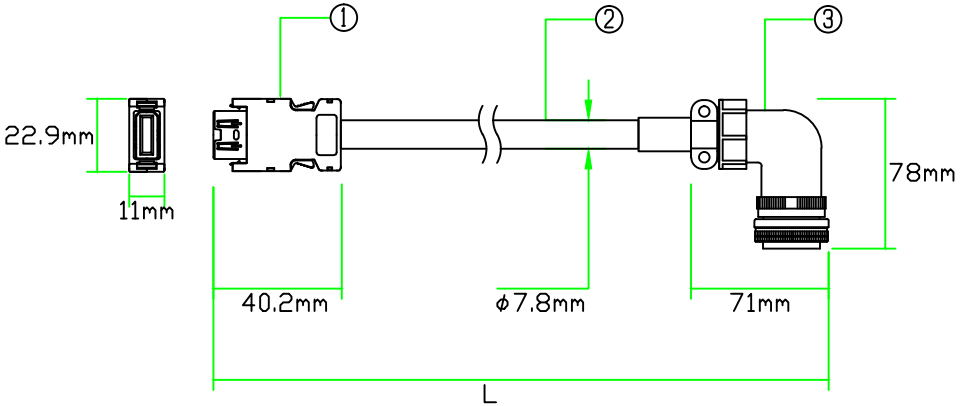

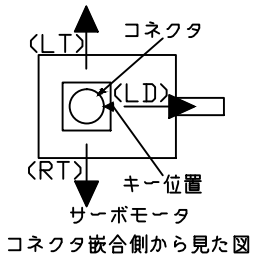

※ケーブル引出し方向を指定しない場合
反負荷側引出しになります
※ケーブル引出し方向を指定する場合
左図の方向記号を型式の末尾に追加してください
(LD):負荷側 (LT):キー左側方向 (RT):キー右側方向
例:負荷側に指定→DSVEN-J3ENML-***-E(LD)
※引き出し方向によってはモータや装置へ
干渉する恐れがあるためご注意ください

※三菱MR-ENECBL**M-H-MTH(21~50M)相当品アングルタイプ

注意：本図面に記載されている情報は予告なく変更される場合があります

製品全長Lに対する公差	
製品全長	公差
10m未満	+100mm
10m以上	+全長の3%

ダイヤトレンド株式会社	型式	DSVEN-J3ENML-***-E(21~50M)
	図番	13041907
	日付	14/02/10