			JN4FT02SJ1-R	
			ST-TMH-S-C1B-100-(A534G)	
電磁ブレーキ用電源(DC24V)側			モータ側	
B1		白	1	B1
B2		黒	2	B2

対応モータ

J4用: HG-KR053B,HG-KR13B,HG-KR23B,HG-KR43B,HG-KR73B
HG-MR053B,HG-MR13B,HG-MR23B,HG-MR43B,HG-MR73B
J3用: HF-KP053B,HF-KP13B,HF-KP23B,HF-KP43B,HF-KP73B
HF-MP053B,HF-MP13B,HF-MP23B,HF-MP43B,HF-MP73B
JN用: HF-KN053B,HF-KN13B,HF-KN23B,HF-KN43B

品名	仕様	メーカー
①ケーブル	D3PWCF-20A-2C シース黒	ダイヤトレンド
②コネクタ	JN4FT02SJ1-R,ST-TMH-S-C1B-100-(A534G)	日本航空電子

バラ線出し(テスト用)

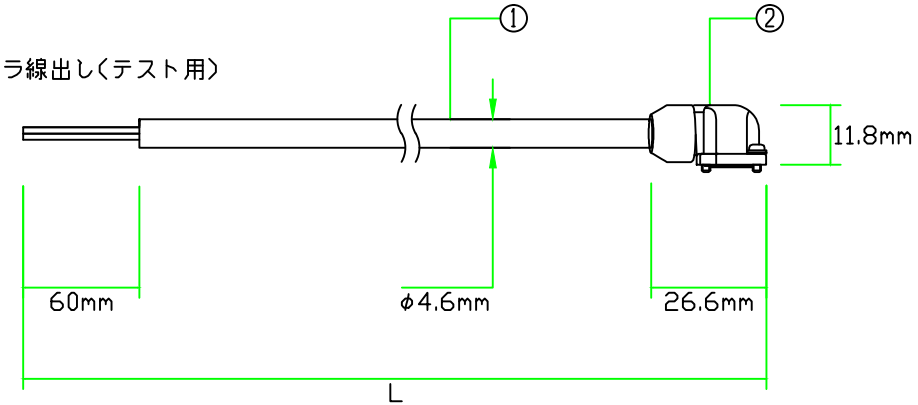

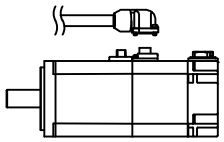

サーボケーブル
負荷側引出し図

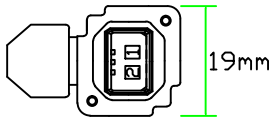

コネクタ方向
負荷側引出し

※マークチューブ付属
※許容曲げ半径：ケーブル外径の10倍以上

注意：本図面に記載されている情報は予告なく変更される場合があります

製品全長Lに対する公差	
製品全長	公差
10m未満	+100mm
10m以上	+全長の3%

ダイヤトレンド株式会社	型式	DSVPWA1-05BR-***
	図番	09040802
	日付	14/04/09