VD2-4	
電磁ブレーキ用電源(DC24V)側	
B1	
B2	

JN4FT02SJ1-R	
ST-TMH-S-C1B-100-(A534G)	
モータ側	
1	B1
2	B2

白

黒

対応モータ

J4用: HG-KR053B,HG-KR13B,HG-KR23B,HG-KR43B,HG-KR73B
HG-MR053B,HG-MR13B,HG-MR23B,HG-MR43B,HG-MR73B

J3用: HF-KP053B,HF-KP13B,HF-KP23B,HF-KP43B,HF-KP73B
HF-MP053B,HF-MP13B,HF-MP23B,HF-MP43B,HF-MP73B

JN用: HF-KN053B,HF-KN13B,HF-KN23B,HF-KN43B

品名	仕様	メーカー
①圧着端子	VD2-4	日本圧着端子
②ケーブル	D3PWCF-20A-2C シース黒	ダイヤトレンド
③コネクタ	JN4FT02SJ1-R,ST-TMH-S-C1B-100-(A534G)	日本航空電子

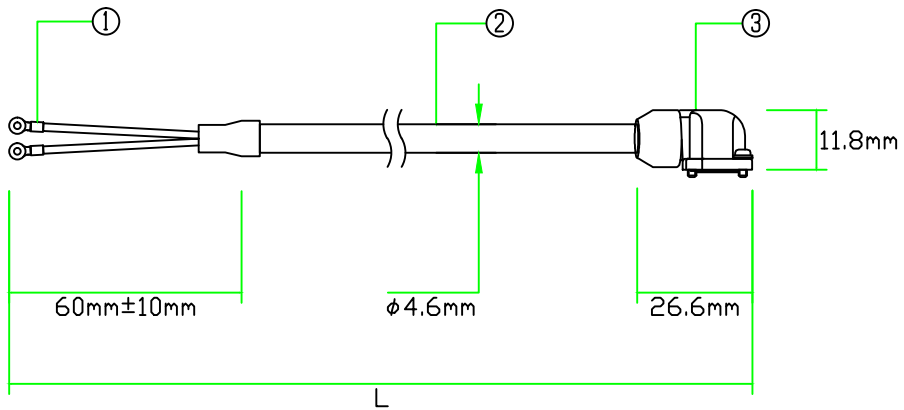

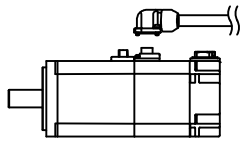

サーボケーブル
反負荷側引出し図

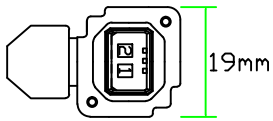

コネクタ方向
反負荷側引出し

※圧着端子側にマークチューブ付属
※許容曲げ半径：ケーブル外径の10倍以上

注意：本図面に記載されている情報は予告なく変更される場合があります

製品全長Lに対する公差	
製品全長	公差
10m未満	+100mm
10m以上	+全長の3%

ダイヤトレンド株式会社	型式	DSVPWA2-05BM-***
	図番	09040807
	日付	14/04/10