電磁ブレーキ用電源(DC24V)側	
B1	
B2	

CMV1-SP2S-L	
CMV1-#22BSC-S2-100	
モータ側	
1	B1
2	B2

黒1

黒2

品名	仕様	メーカー
①ケーブル	D6PWC-12-2C シース黒	ダイヤトレンド
②コネクタ	CMV1-SP2S-L,CMV1-#22BSC-S2-100	DDK

バラ線出し(テスト用)

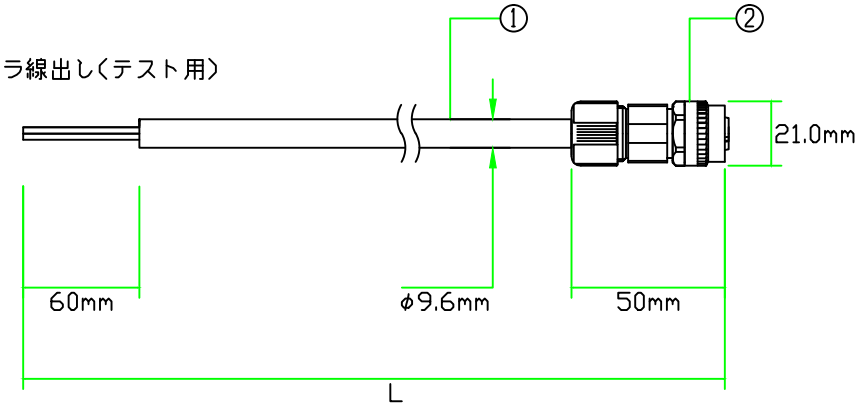

※マークチューブ付属
※許容曲げ半径：ケーブル外径の6倍以上
※三菱コネクタMR-BKCNS1相当品使用

対応モータ

HF-SP51B,HF-SP81B,HF-SP121B,HF-SP201,HF-SP301B,HF-SP421B
HF-SP52B,HF-SP102B,HF-SP152B,HF-SP202B
HF-SP352B,HF-SP502B,HF-SP702B
HF-SP524B,HF-SP1024B,HF-SP1524B,HF-SP2024B
HF-SP3524B,HF-SP5024B,HF-SP7024B

注意：本図面に記載されている情報は予告なく変更される場合があります

製品全長Lに対する公差	
製品全長	公差
10m未満	+100mm
10m以上	+全長の3%

ダイヤトレンド株式会社	型式	DSVPWB1-12BR-***
	図番	07081601
	日付	14/04/09