VD2-4	
電磁ブレーキ用電源(DC24V)側	
B1	
B2	

D/MS3106A10SL-4S(D190)	
ACS-12RL-MS10F	
モータ側	
A	B1
B	B2

黒1

黒2

品名	仕様	メーカー
①圧着端子	VD2-4	日本圧着端子
②ケーブル	D6PWC-12-2C シース黒	ダイヤトレンド
③コネクタ	D/MS3106A10SL-4S(D190),ACS-12RL-MS10F	

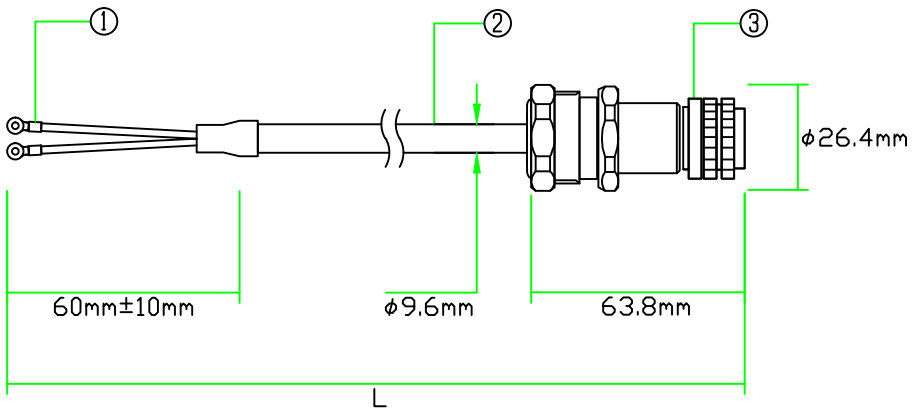

対応モータ

J3用:HC-LP202B,HC-LP302B,HC-UP202B,HC-UP352B,HC-UP502B
HA-LP601B,HA-LP801B,HA-LP12K1B,HA-LP6014B,HA-LP8014B,HA-LP12K14B
HA-LP701MB,HA-LP11K1MB,HA-LP15K1MB,HA-LP701M4B,HA-LP11K1M4B,HA-LP15K1M4B
HA-LP11K2B,HA-LP15K2B,HA-LP22K2B,HA-LP11K24B,HA-LP15K24B,HA-LP22K24B

J2S用:HC-SFS121B,HC-SFS201B,HC-SFS301B,HC-SFS202B,HC-SFS352B,HC-SFS502B,HC-SFS702B
HC-SFS2024B,HC-SFS3524B,HC-SFS5024B,HC-SFS7024B,HC-SFS203B,HC-SFS353B
HC-LFS202B,HC-LFS302B,HC-UFS202B,HC-UFS352B,HC-UFS502B
HA-LFS601B,HA-LFS801B,HA-LFS12K1B,HA-LFS6014B,HA-LFS8014B,HA-LFS12K14B
HA-LFS701MB,HA-LFS11K1MB,HA-LFS15K1MB,HA-LFS701M4B,HA-LFS11K1M4B,HA-LFS15K1M4B
HA-LFS11K2B,HA-LFS15K2B,HA-LFS22K2B,HA-LFS11K24B,HA-LFS15K24B,HA-LFS22K24B

※圧着端子側にマークチューブ付属
※許容曲げ半径：ケーブル外径の6倍以上
※三菱コネクタMR-BKCN相当品使用

注意：本図面に記載されている情報は予告なく変更される場合があります

製品全長Lに対する公差	
製品全長	公差
10m未満	+100mm
10m以上	+全長の3%

ダイヤトレンド株式会社	型式	DSVPWBK-12BM-***
	図番	07061801
	日付	14/04/04