			5559-04P-210	
			5558-PBT3L	
サーボアンプ J2S側			モータ側	
U		赤	1	U
V		白	2	V
W		青	3	W
E		Y/G	4	E(アース)

品名	仕様	メーカー
①ケーブル	D6PWC-12-4C シース黒	ダイヤトレンド
②コネクタ	5559-04P-210,5558-PBT3L	MOLEX

バラ線出し(テスト用)

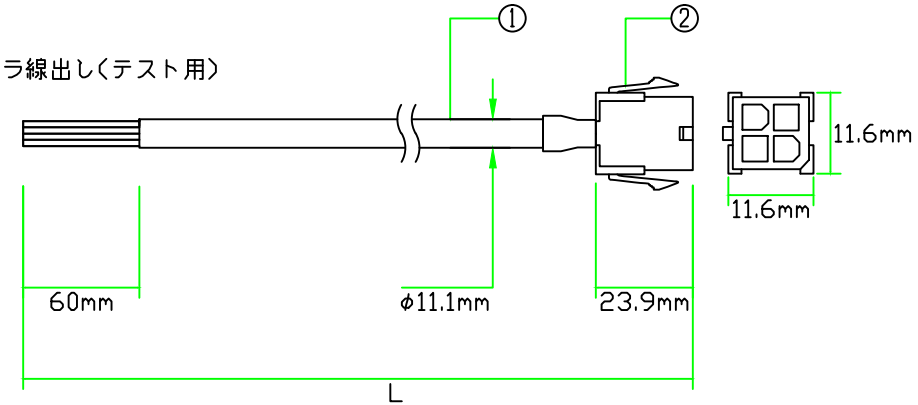

※マークチューブ付属
※許容曲げ半径：ケーブル外径の6倍以上
※三菱コネクタMR-PWCNK1相当品使用

対応モータ
HC-KFS053,HC-KFS13,HC-KFS23,HC-KFS43
HC-KFS73,HC-KFS46,HC-KFS410
HC-MFS053,HC-MFS13,HC-MFS23,HC-MFS43,HC-MFS73
HC-UFS13,HC-UFS23,HC-UFS43,HC-UFS73

注意：本図面に記載されている情報は予告なく変更される場合があります

製品全長Lに対する公差	
製品全長	公差
10m未満	+100mm
10m以上	+全長の3%

ダイヤトレンド株式会社	型式	DSVPWK1-12R-***
	図番	07061402
	日付	14/04/14