			5559-06P-210	
			5558-PBT3L	
サーボアンプ J2S側			モータ側	
U		赤	1	U
V		白	2	V
W		青	3	W
E		Y/G	4	E(アース)
B1		黒1	5	B1
B2		黒2	6	B2

対応モータ

HC-KFS053B,HC-KFS13B,HC-KFS23B,HC-KFS43B,HC-KFS73B
HC-MFS053B,HC-MFS13B,HC-MFS23B,HC-MFS43B,HC-MFS73B
HC-UFS13B,HC-UFS23B,HC-UFS43B,HC-UFS73B

品名	仕様	メーカー
①ケーブル	D6PWC-12-6C シース黒	ダイヤトレンド
②コネクタ	5559-06P-210,5558-PBT3L	MOLEX

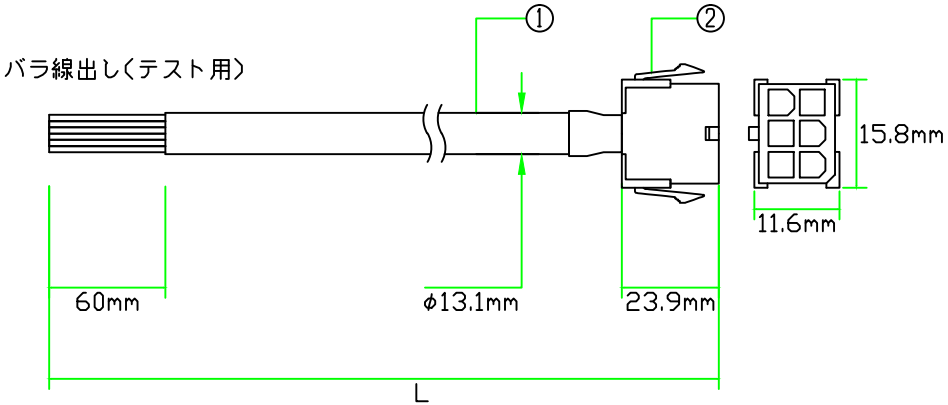

※マークチューブ付属
※許容曲げ半径：ケーブル外径の6倍以上
※三菱コネクタMR-PWCNK2相当品使用

注意：本図面に記載されている情報は予告なく変更される場合があります

製品全長Lに対する公差	
製品全長	公差
10m未満	+100mm
10m以上	+全長の3%

ダイヤトレンド株式会社	型式	DSVPWK2-12BR-***
	図番	07061404
	日付	14/04/14