電磁ブレーキ用電源(DC24V)側	
B1	
B2	
シールド	

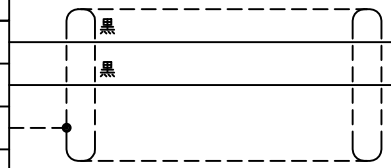

JN4FT02SJ1-R	
ST-TMH-S-C1B-100-(A534G)	
モータ側	
1	B1
2	B2

品名	仕様	メーカー
①ケーブル	RMFES-SB-A(2103) AWG20×2C シース黒	
②コネクタ	JN4FT02SJ1-R,ST-TMH-S-C1B-100-(A534G)	日本航空電子

バラ線出し(テスト用)

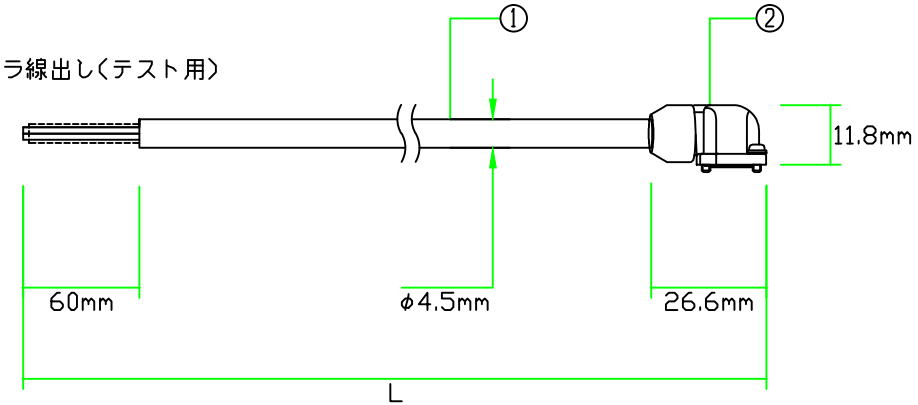

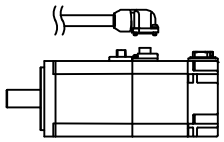

サーボケーブル
負荷側引出し図

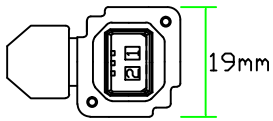

コネクタ方向
負荷側引出し

※マークチューブ付属
※許容曲げ半径：46mm以上

対応モータ

J4用: HG-KR053B,HG-KR13B,HG-KR23B,HG-KR43B,HG-KR73B
HG-MR053B,HG-MR13B,HG-MR23B,HG-MR43B,HG-MR73B
J3用: HF-KP053B,HF-KP13B,HF-KP23B,HF-KP43B,HF-KP73B
HF-MP053B,HF-MP13B,HF-MP23B,HF-MP43B,HF-MP73B
JN用: HF-KN053B,HF-KN13B,HF-KN23B,HF-KN43B

注意：本図面に記載されている情報は予告なく変更される場合があります

製品全長Lに対する公差	
製品全長	公差
10m未満	+100mm
10m以上	+全長の3%

ダイヤトレンド株式会社	型式	DSVPWA1-05BR-***-ESB
	図番	14082502
	日付	14/08/25