サーボアンプ JN,J3,J4側	
E	
U	
V	
W	

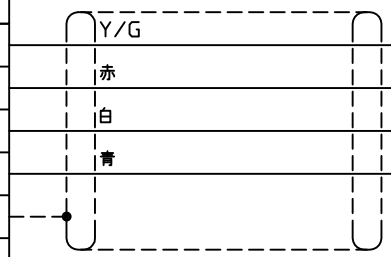

JN4FT04SJ4-R	
ST-TMH-S-C1B-100-(A534G)	
モータ側	
1	E(アース)
2	U
3	V
4	W

品名	仕様	メーカー
①ケーブル	D3PWCFESB-18A-4C シース黒	ダイヤトレンド
②コネクタ	JN4FT04SJ4-R,ST-TMH-S-C1B-100-(A534G)	日本航空電子

バラ線出し(テスト用)

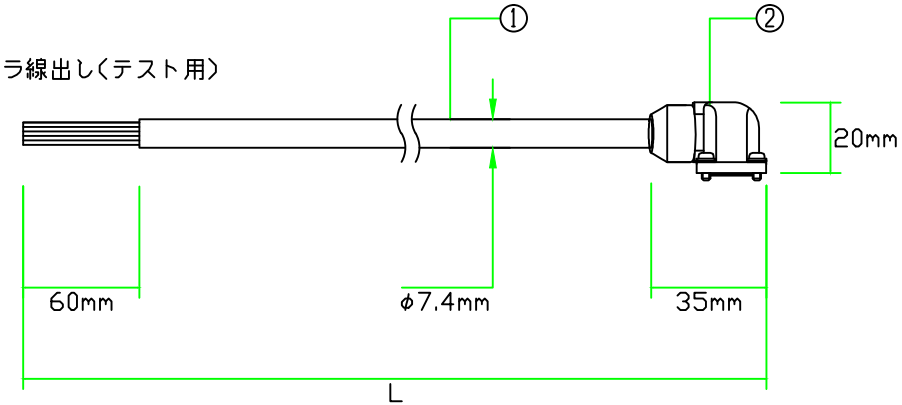

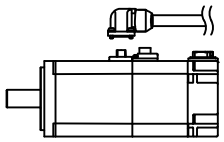

サーボケーブル
反負荷側引出し図

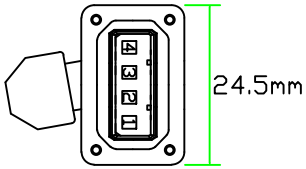

コネクタ方向
反負荷側引出し

※マークチューブ付属
※許容曲げ半径：ケーブル外径の6倍以上

対応モータ

J4用: HG-KR053(B),HG-KR13(B),HG-KR23(B),HG-KR43(B),HG-KR73(B)
HG-MR053(B),HG-MR13(B),HG-MR23(B),HG-MR43(B),HG-MR73(B)
J3用: HF-KP053(B),HF-KP13(B),HF-KP23(B),HF-KP43(B),HF-KP73(B)
HF-MP053(B),HF-MP13(B),HF-MP23(B),HF-MP43(B),HF-MP73(B)
JN用: HF-KN053(B),HF-KN13(B),HF-KN23(B),HF-KN43(B)

注意：本図面に記載されている情報は予告なく変更される場合があります

製品全長Lに対する公差	
製品全長	公差
10m未満	+100mm
10m以上	+全長の3%

ダイヤトレンド株式会社	型式	DSVPWA2-07R-***-ESB
	図番	11071504
	日付	14/04/10