AI1.0-8RD			J21DPM-06V-KX	
			SJ2M-21GF-M1.0N	
サーボアンプ　J4側			モータ側	
E		Y/G	1A	E
U		赤	2A	U
V		白	1B	V
W		青	2B	W
		白	3A	B1
		黒	3B	B2

対応モータ

HG-AK0136B, HG-AK0236B, HG-AK0336B

対応アンプ

MR-J4W2-0303B6, MR-J4-03A6, MR-J4-03A6-RJ

品名	仕様	メーカー
①圧着端子	AI1.0-8RD	フェニックスコンタクト
②ケーブル	D3PWCFE-18A-4C シース黒	ダイヤトレンド
③コネクタ	J21DPM-06V-KX,SJ2M-21GF-M1.0N	日本圧着端子製造
④電線	UL2517/300V/105℃/AWG18	

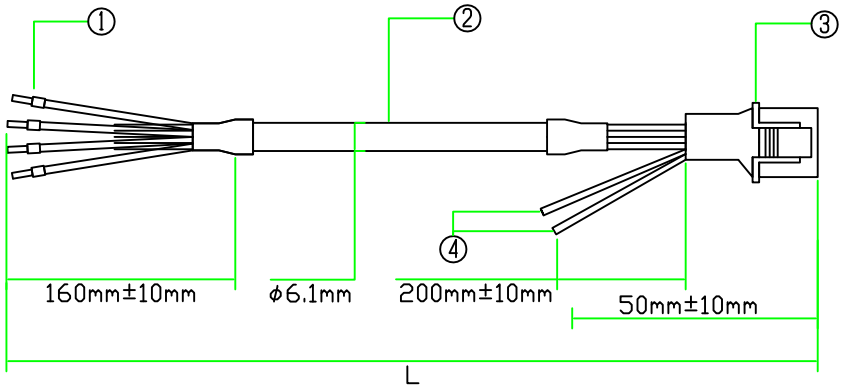

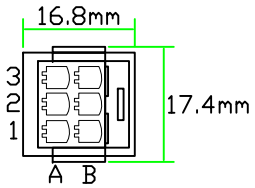

モータ側コネクタ
配線側から見た図

※可動用
※圧着端子側にマークチューブ付属
※三菱MR-J4W03PWBRCBL**M-H相当品
※許容曲げ半径：ケーブル外径の6倍以上
※ブレーキ回路はお客様にて製作してください

注意：本図面に記載されている情報は予告なく変更される場合があります

製品全長Lに対する公差	
製品全長	公差
10m未満	+100mm
10m以上	+全長の3%

ダイヤトレンド株式会社	型式	DSVPWAK-07BP-***-E
	図番	18111204
	日付	18/11/12