			CE05-6A22-23SD-D-BSS		
			CE3057-12A-1-D		
サーボアンプ J2S,J3,J4側			モータ側		
U		赤	A	U	
V		白	B	V	
W		黒	C	W	
E		緑	D	E(アース)	
B1		黄	G	B1	
B2		茶	H	B2	
		注	シェル	E(アース)	

注：コネクタ構造によりシェルと短絡

対応モータ

J4用:HG-UR72B
J3用:HC-LP52B,HC-UP72B
J2S用:HC-SFS52B,HC-SFS53B
HC-SFS524B,HC-SFS1024B
HC-LFS52B,HC-UFS72B

品名	仕様	メーカー
①ケーブル	AWM2586 600V AWG17×6C シース黒	
②コネクタ	CE05-6A22-23SD-D-BSS,CE3057-12A-1-D	DDK

バラ線出し(テスト用)

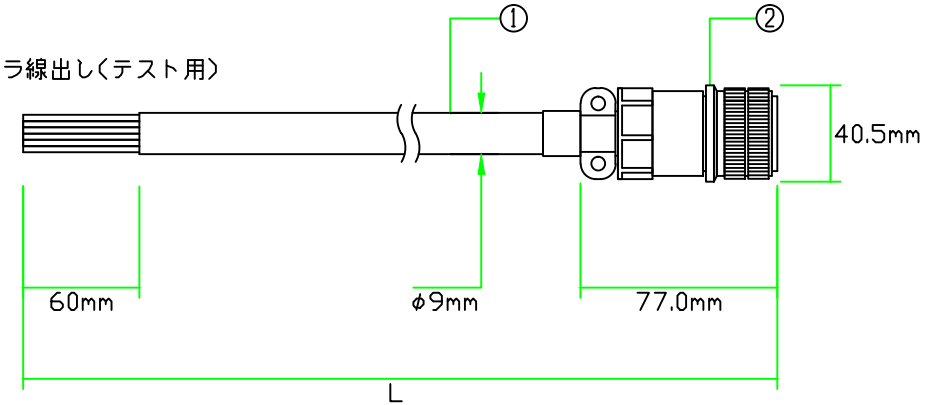

※マークチューブ付属
※許容曲げ半径：70mm以上
※三菱コネクタMR-PWCNS1相当品使用

注意：本図面に記載されている情報は予告なく変更される場合があります

製品全長Lに対する公差	
製品全長	公差
10m未満	+100mm
10m以上	+全長の3%

ダイヤトレンド株式会社	型式	DSVPWS1-12BR-***-E
	図番	07122711
	日付	14/04/03