VD2-4			CE05-6A22-23SD-D-BSS	
			CE3057-12A-2-D	
サーボアンプ J2S側			モータ側	
U		赤	A	U
V		白	B	V
W		青	C	W
E		Y/G	D	E(アース)
B1		茶	G	B1
B2		橙	H	B2
		注	シェル	E(アース)

注：コネクタ構造によりシェルと短絡

対応モータ

HC-SFS81B,HC-SFS102B,HC-SFS152B,HC-SFS103B,HC-SFS153B
HC-LFS102B,HC-LFS152B,HC-RFS103B,HC-RFS153B,HC-UFS152B

品名	仕様	メーカー
①圧着端子	VD2-4	日本圧着端子
②ケーブル	AWM2586 600V AWG15×4C+AWG17×2C シース黒	
③コネクタ	CE05-6A22-23SD-D-BSS,CE3057-12A-2-D	DDK

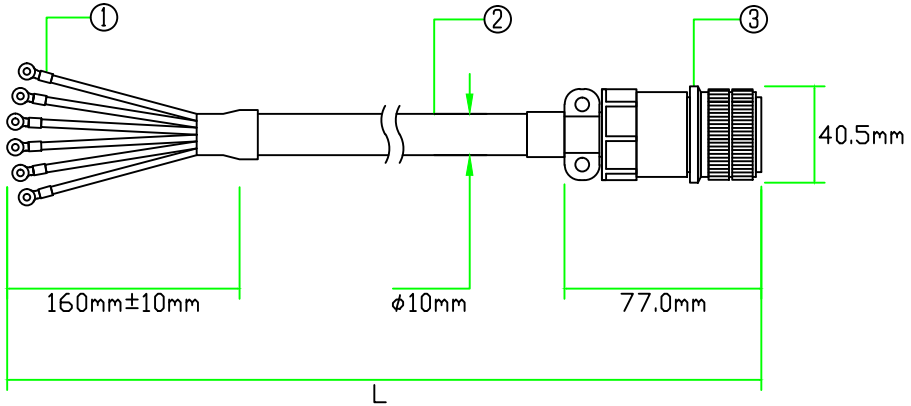

※圧着端子側にマークチューブ付属
※許容曲げ半径：90mm以上
※三菱コネクタMR-PWCNS1相当品使用

注意：本図面に記載されている情報は予告なく変更される場合があります

製品全長Lに対する公差	
製品全長	公差
10m未満	+100mm
10m以上	+全長の3%

ダイヤトレンド株式会社	型式	DSVPWS1-20BM-***-E
	図番	07122715
	日付	14/04/03