170785-1 (U,V,W,E)			CE05-6A24-10SD-D-BSS	
VD2-4 (B1,B2)			CE3057-16A-1-D	
サーボアンプ J2S,J3,J4側			モータ側	
U		赤	A	U
V		白	B	V
W		青	C	W
E		Y/G	D	E(アース)
B1		黒1	E	B1
B2		黒2	F	B2
		注	シェル	E(アース)

注：コネクタ構造によりシェルと短絡

対応モータ

J4用:HG-RR353B,HG-RR503B

J3用:HC-RP353B,HC-RP503B

J2S用:HC-RFS353B,HC-RFS503B

品名	仕様	メーカー
①圧着端子	170785-1,VD2-4	
②ケーブル	D6PWCE-10A-6CF シース黒	ダイヤトレンド
③コネクタ	CE05-6A24-10SD-D-BSS,CE3057-16A-1-D	DDK

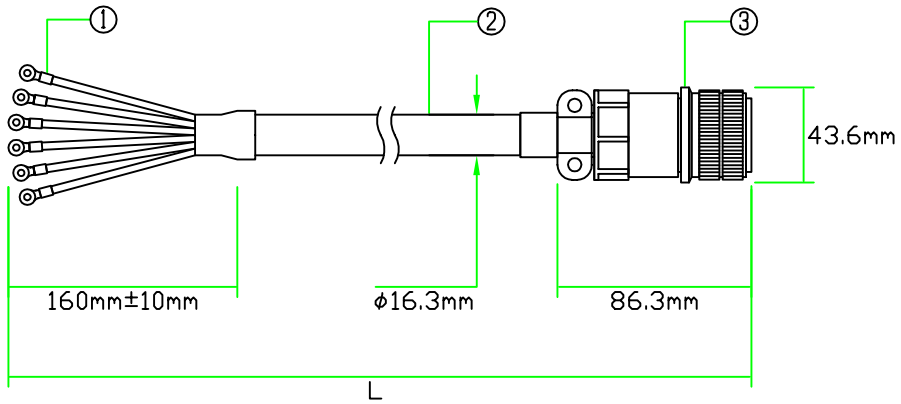

※圧着端子側にマークチューブ付属

※許容曲げ半径：ケーブル外径の6倍以上

※B1,B2にAWG16を使用

※三菱コネクタMR-PWCNS2相当品使用

注意：本図面に記載されている情報は予告なく変更される場合があります

製品全長Lに対する公差	
製品全長	公差
10m未満	+100mm
10m以上	+全長の3%

ダイヤトレンド株式会社	型式	DSVPWS2-55BM-***-E
	図番	08072403
	日付	16/01/13