			CE05-6A22-22SD-D-BSS		
			CE3057-12A-1-D		
サーボアンプ J3,J4側			モータ側		
U		赤	A	U	
V		白	B	V	
W		青	C	W	
E		Y/G	D	E(アース)	
		注	シェル	E(アース)	

注：コネクタ構造によりシェルと短絡

対応モータ

J4用:HG-SR502(B),HG-JR503(B)

J3用:HF-SP502(B),HF-SP5024(B),HF-JP503(B)

品名	仕様	メーカー
①ケーブル	D6PWCE-10A-4C シース黒	ダイヤトレンド
②コネクタ	CE05-6A22-22SD-D-BSS,CE3057-12A-1-D	DDK

バラ線出し(テスト用)

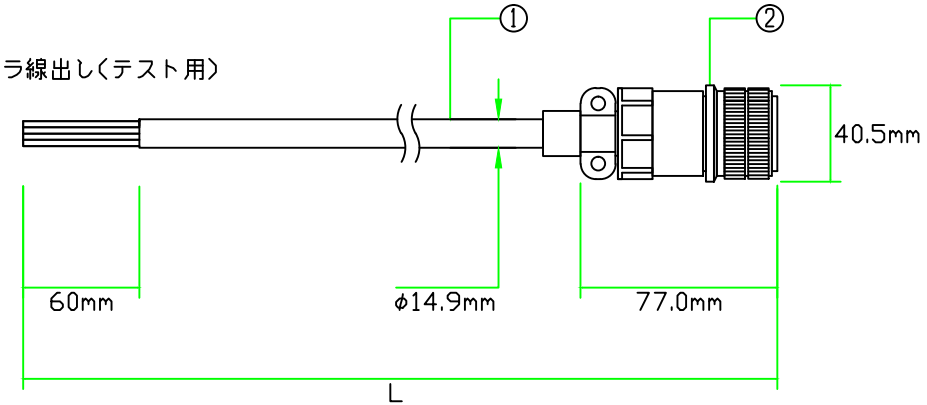

※マークチューブ付属

※許容曲げ半径：ケーブル外径の6倍以上

※三菱コネクタMR-PWCNS5相当品使用

注意：本図面に記載されている情報は予告なく変更される場合があります

製品全長Lに対する公差	
製品全長	公差
10m未満	+100mm
10m以上	+全長の3%

ダイヤトレンド株式会社	型式	DSVPWS5-55R-***-E
	図番	07122748
	日付	14/04/04